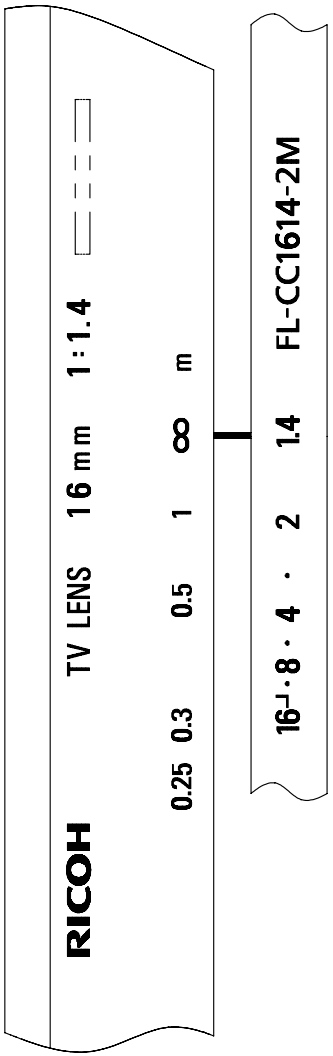

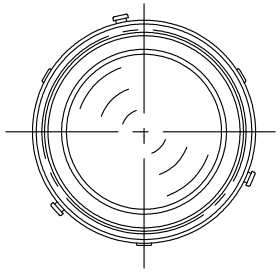

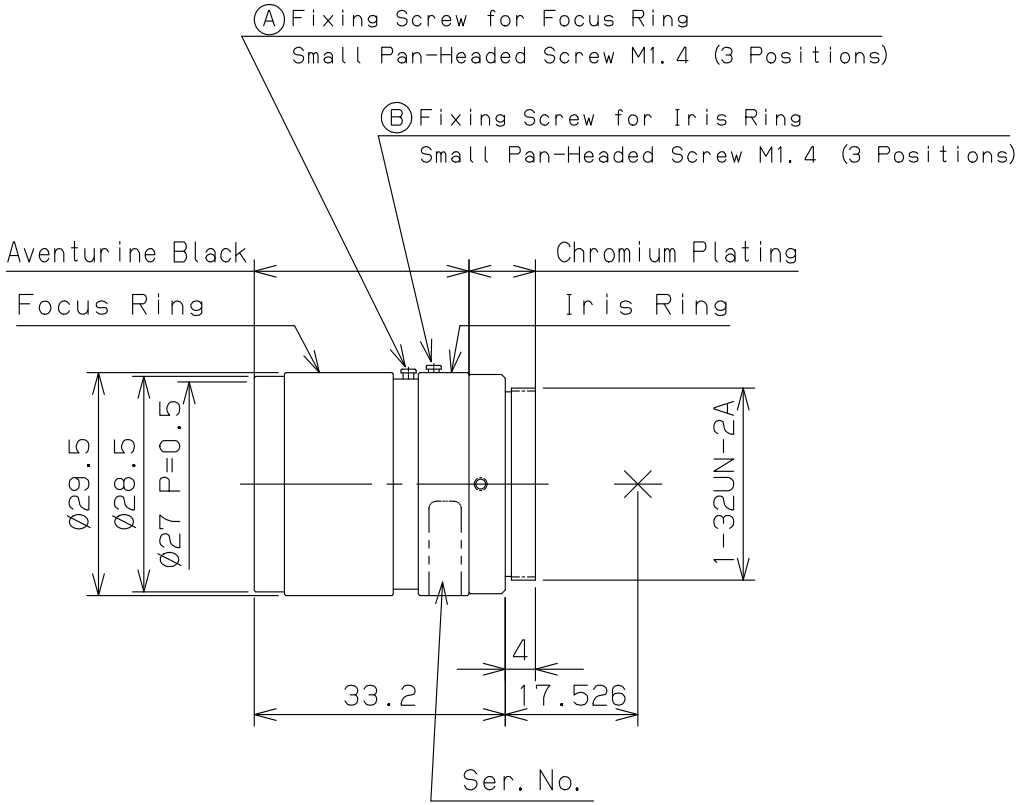

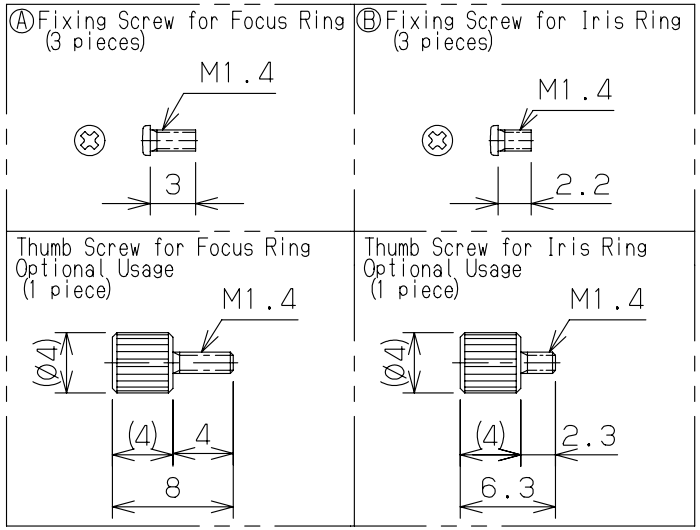

	FL-CC1614-2M
SPEC. INFO	3131634-S001-RC-B33
	Oct.04.2012
RICOH	